Bien Banyo Ürünleri Sanayi ve Ticaret AŞ.

BL11067322 Bien Pruva Yandan Kollu Lavabo Bataryası - Altın

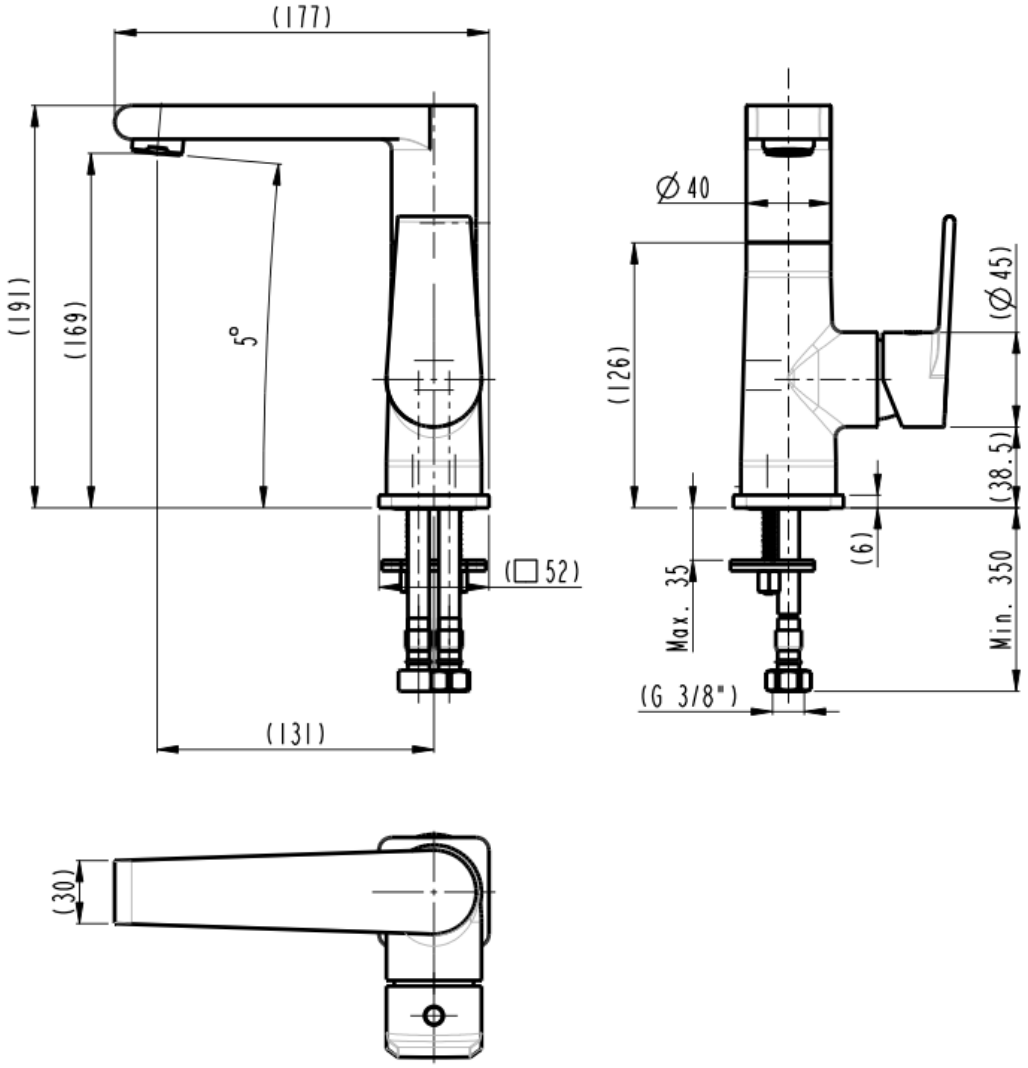

Bien Banyo Ürünleri Sanayi ve Ticaret A.Ş . .'nin üründe görünüş ve teknik detaylarda herhangi bir bildirim yapmaksızın değişiklik yapma hakkı saklıdır.
Bien Banyo Ürünleri Sanayi ve Ticaret A.Ş . reserves the right to revise the specifications and design of the product without any notifications